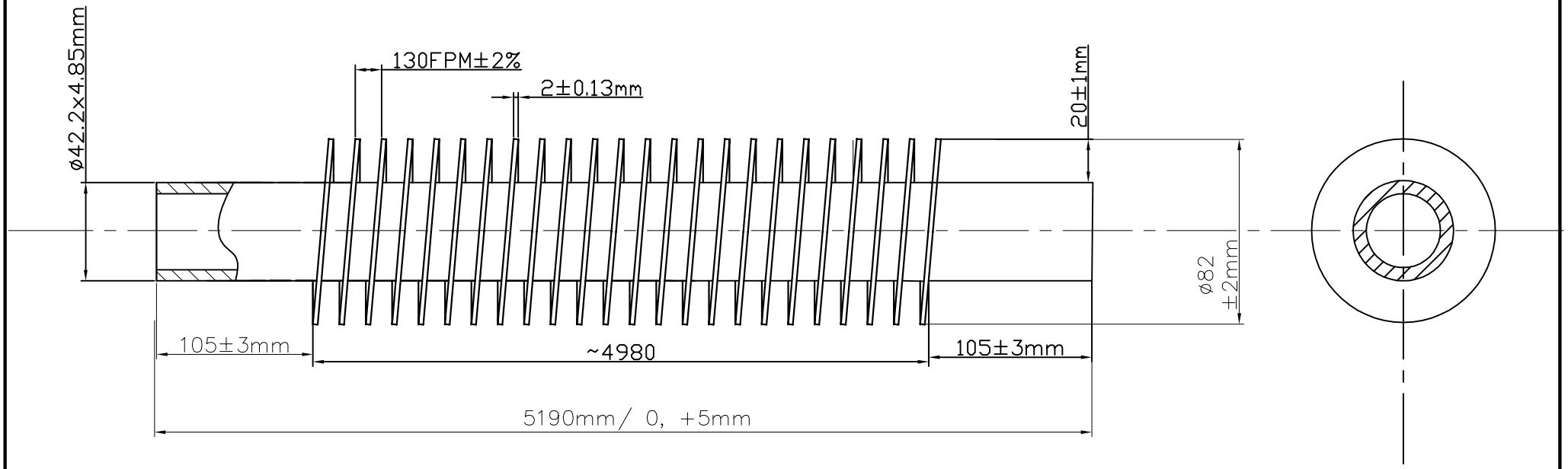

Remarks:
Quantity(数量): 654pcs (654支)
Tube material (钢管材质): SA106 GR B
Fin material (翅片材质): CS (碳钢)
Finned length (翅片长度): 4980mm
Fin type (翅片类型): solid tooth (实齿)
Beveled (倒角): 37.5° (+/−2.5°)

备(通)用件登记
描 图
描 校
旧底图总号
底图总号
签 字
日 期

标记	处数	文件号	签字	日期
设计		审核		
制图		标准化		
描图				
校对		日期		

welded fin tubes

0171208

图样标记	数量	重量(公斤)	比例
共 张		第 张	